CONFIGURAÇÃO DE PENAS P/ PLOTAGEM

| COR | | ESP. |
|---|---|---|
| 1 | 07 | 0,1 |
| 2 | 07 | 0,2 |
| 3 | 07 | 0,3 |
| 4 | 07 | 0,4 |
| 5 | 07 | 0,5 |
| 6 | 07 | 0,6 |
| 7 | 07 | 0,25 |
| 8 | 07 | 0,09 |
| 9 | 07 | 0,15 |
| 140 | 140 | 0,15 |
| 162 | 162 | 0,15 |

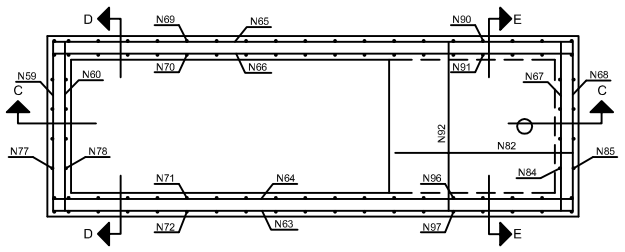


CAIXA DE AREIA
PLANTA NA EL.+12,35
ESCALA: 1:25

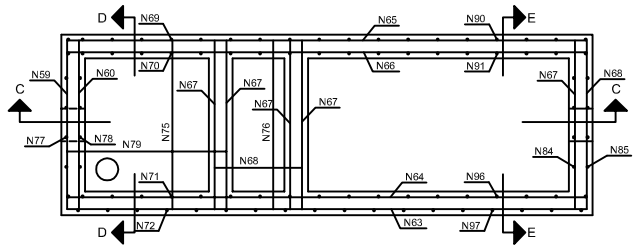


CAIXA DE AREIA
PLANTA NA EL.+11,85
ESCALA: 1:25

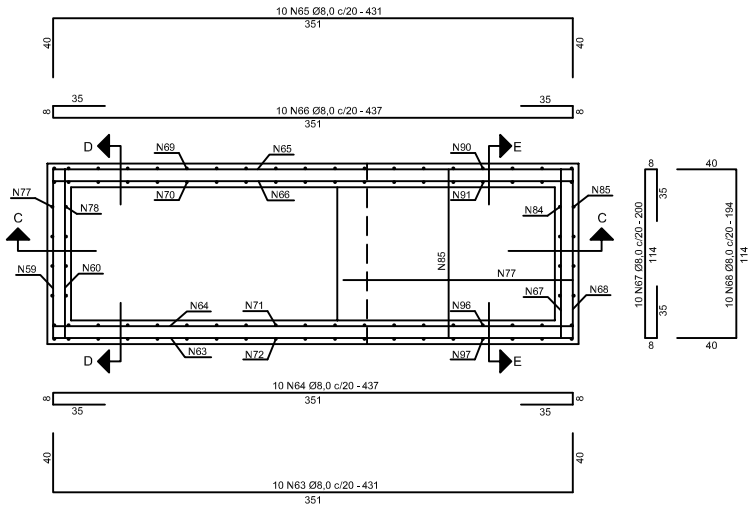


CAIXA DE AREIA
PLANTA NA EL.+10,40
ESCALA: 1:25

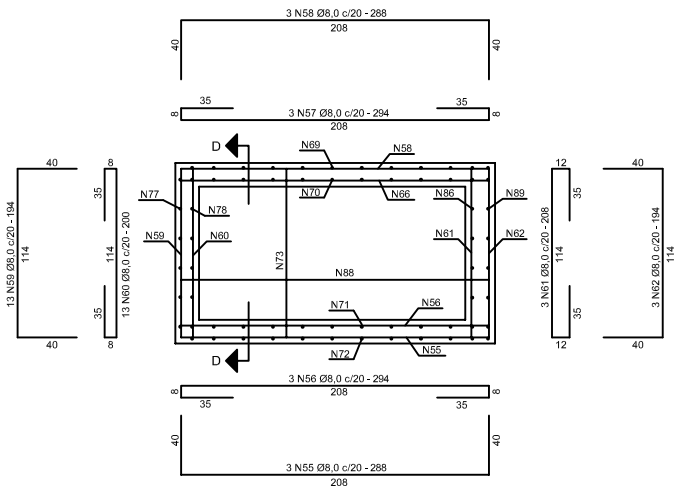


CAIXA DE AREIA
PLANTA NA EL.+9,95
ESCALA: 1:25

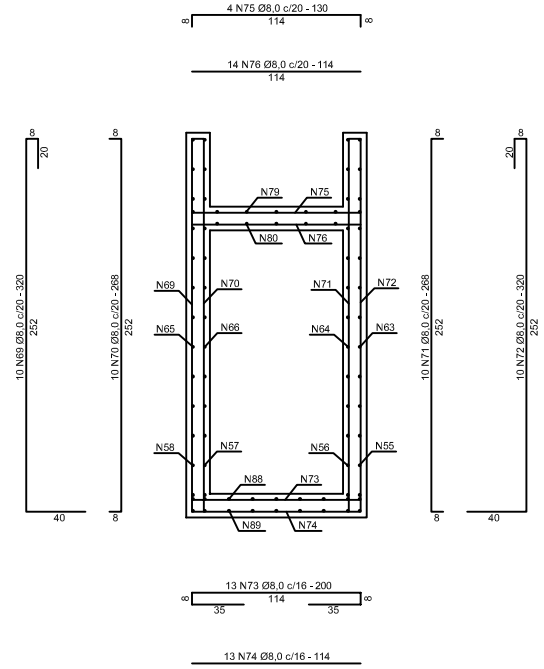


CAIXA DE AREIA
CORTE DD
ESCALA: 1:25

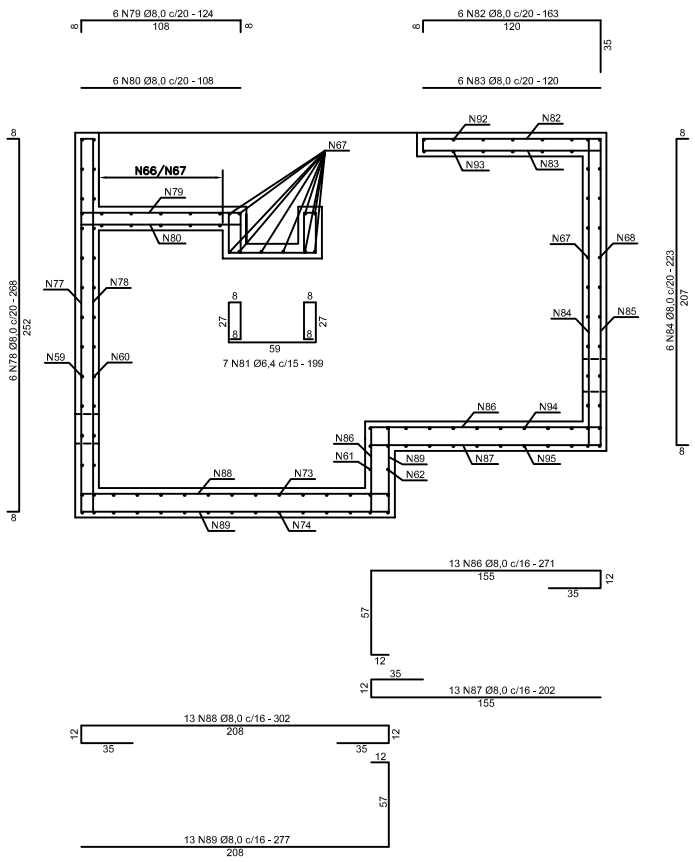


CAIXA DE AREIA
CORTE CC
ESCALA: 1:25

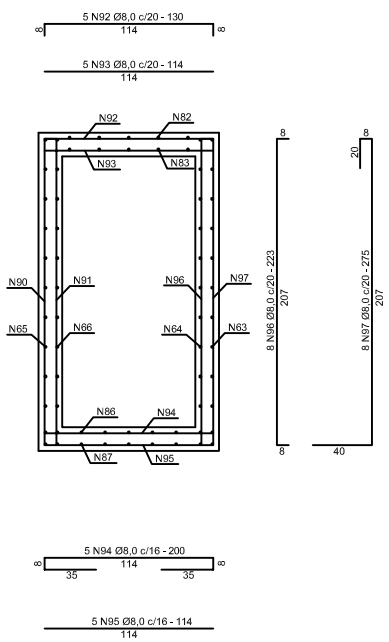


CAIXA DE AREIA
CORTE EE
ESCALA: 1:25

| TABELA DE AÇO – CÁLCULO DE MASSA | | | | | |
|---|---|---|---|---|---|
| Nº | DIAMETRO (mm) | QUANTIDADE | COMP. UNITÁRIO (cm) | COMP. TOTAL (m) | MASSA TOTAL (kg) |
| 55 | 8,0 | 3,00 | 288 | 8,64 | 3,41 |
| 56 | 8,0 | 3,00 | 294 | 8,82 | 3,48 |
| 57 | 8,0 | 3,00 | 294 | 8,82 | 3,48 |
| 58 | 8,0 | 3,00 | 288 | 8,64 | 3,41 |
| 59 | 8,0 | 13,00 | 194 | 25,22 | 9,95 |
| 60 | 8,0 | 13,00 | 200 | 26,00 | 10,26 |
| 61 | 8,0 | 3,00 | 208 | 6,24 | 2,46 |
| 62 | 8,0 | 3,00 | 194 | 5,82 | 2,30 |
| 63 | 8,0 | 10,00 | 431 | 43,10 | 17,01 |
| 64 | 8,0 | 10,00 | 437 | 43,70 | 17,24 |
| 65 | 8,0 | 10,00 | 431 | 43,10 | 17,01 |
| 66 | 8,0 | 10,00 | 437 | 43,70 | 17,24 |
| 67 | 8,0 | 10,00 | 200 | 20,00 | 7,89 |
| 68 | 8,0 | 10,00 | 194 | 19,40 | 7,65 |
| 69 | 8,0 | 10,00 | 320 | 32,00 | 12,63 |
| 70 | 8,0 | 10,00 | 268 | 26,80 | 10,57 |
| 71 | 8,0 | 10,00 | 268 | 26,80 | 10,57 |
| 72 | 8,0 | 10,00 | 320 | 32,00 | 12,63 |
| 73 | 8,0 | 13,00 | 200 | 26,00 | 10,26 |
| 74 | 8,0 | 13,00 | 114 | 14,82 | 5,85 |
| 75 | 8,0 | 4,00 | 130 | 5,20 | 2,05 |
| 76 | 8,0 | 14,00 | 114 | 15,96 | 6,30 |
| 77 | 8,0 | 6,00 | 320 | 19,20 | 7,58 |
| 78 | 8,0 | 6,00 | 268 | 16,08 | 6,34 |
| 79 | 8,0 | 6,00 | 124 | 7,44 | 2,94 |
| 80 | 8,0 | 6,00 | 108 | 6,48 | 2,56 |
| 81 | 6,3 | 7,00 | 199 | 13,93 | 3,41 |
| 82 | 8,0 | 6,00 | 163 | 9,78 | 3,86 |
| 83 | 8,0 | 6,00 | 120 | 7,20 | 2,84 |
| 84 | 8,0 | 6,00 | 223 | 13,38 | 5,28 |
| 85 | 8,0 | 6,00 | 320 | 19,20 | 7,58 |
| 86 | 8,0 | 13,00 | 271 | 35,23 | 13,90 |
| 87 | 8,0 | 13,00 | 202 | 26,26 | 10,36 |
| 88 | 8,0 | 13,00 | 302 | 39,26 | 15,49 |
| 89 | 8,0 | 13,00 | 277 | 36,01 | 14,21 |
| 90 | 8,0 | 8,00 | 275 | 22,00 | 8,68 |
| 91 | 8,0 | 8,00 | 223 | 17,84 | 7,04 |
| 92 | 8,0 | 5,00 | 130 | 6,50 | 2,56 |
| 93 | 8,0 | 5,00 | 114 | 5,70 | 2,25 |
| 94 | 8,0 | 5,00 | 200 | 10,00 | 3,95 |
| 95 | 8,0 | 5,00 | 114 | 5,70 | 2,25 |
| 96 | 8,0 | 8,00 | 223 | 17,84 | 7,04 |
| 97 | 8,0 | 8,00 | 275 | 22,00 | 8,68 |
| 98 | 6,3 | 5,00 | 50 | 2,50 | 0,61 |

| TABELA DE AÇO - RESUMO | | | | |
|---|---|---|---|---|
| DIAMETRO (mm) | COMP. (m) | MASSA NOMINAL (kg/m) | MASSA TOTAL (Kg) | MASSA TOTAL +10%(Kg) |
| 6,3 | 13,9 | 0,245 | 3,4 | 3,7 |
| 8,0 | 1849,3 | 0,395 | 730,5 | 803,5 |
| TOTAL GERAL | | | 733,89 | 807,28 |

NOTAS:

1. AÇO CA50.
2. COBRIMENTO MÍNIMO DE 4,00 CM.

ESTE DESENHO É PROPRIEDADE DA COMPANHIA ESPÍRITO SANTENSE DE SANEAMENTO – CESAN E NÃO PODE SER COPIADO SEM SUA AUTORIZAÇÃO.

| NÚMEROS | TÍTULOS | Nº | LOCAL | DISCRIMINAÇÃO | DES. | DIV. | GER. | DATA |
|---|---|---|---|---|---|---|---|---|
| PRINCIPAIS DESENHOS DE REFERÊNCIA | | REVISÃO | | | | | | |

CANCELA E SUBSTITUI O DESENHO NÚMERO:

CANCELADO E SUBSTITUÍDO PELO DESENHO NÚMERO:

CENTRO DE DOCUMENTAÇÃO
RECEBIDO: / /
Nº DOC.: ASS.:
APROVAÇÃO CESAN:
ASS.: MATR.:
UNID.: DATA: / /
ESTA APROVAÇÃO NÃO ISENTA A CONTRATADA DE SUAS RESPONSABILIDADES LEGAIS.

EMITENTE:
PROJETADO: COORDENADOR:
CREA: REGIÃO: CREA: REGIÃO:
DESENHO: Nº DES. PROJETISTA:
DATA: / /
RESPONSÁVEL TÉCNICO:
CREA: REGIÃO: ART Nº: DATA:

| EMISSÃO CESAN | | DATAS |
|---|---|---|
| PROJETADO: | ENGº PIERRE PARMENTIER ROSSELLI | ABR/2017 |
| CREA: 393270/RS | | |
| DESENHADO: | ENGº PIERRE PARMENTIER ROSSELLI | ABR/2017 |
| VERIFICADO: | ENGº PIERRE PARMENTIER ROSSELLI | ABR/2017 |
| DIVISÃO: E-DPO | ENGº FLORENCE VASCONCELOS | ABR/2017 |
| GERÊNCIA: E-GPP | ENGº NESTOR GORZA | ABR/2017 |

CESAN

MUNICÍPIO: VILA VELHA | DISTRITO: – | BAIRRO: ULISSES GUIMARÃES

NOME DO EMPREENDIMENTO: SISTEMA DE ESGOTAMENTO SANITÁRIO DE VILA VELHA

TÍTULO: ELEVATÓRIA DE ESGOTO BRUTO EEEB 01 –RESIDENCIAL VISTA LINDA
PROJETO ESTRUTURAL – FERRAGENS
PLANTAS E CORTES DA CAIXA DE AREIA

| ESCALA: | FOLHA: | Nº CESAN | REV: |
|---|---|---|---|
| INDICADA | 03/03 | A-050-000-91-4-XX-0183 | 00 |